第２４回　小学生　５，６年男子個人組手　トーナメント表（１／２）

(新富和道) 政岡 凰雅 57 — 8 4 — 125 長松 蓮 (静修会)

会場：スカイドーム

Eコート

1	山口 善士	(西北道場)
2	藤田 雄聖	(佐尚武)
3	盛田 晄太郎	(有明)
4	本多 爽介	(仁武会)
5	山野 宇由八	(拳撃熊本)
6	中村 瑛斗	(空心津森)
7	塩崎 瑛仁	(武隆館)
8	平山 司	(真拳塾)
9	山口 竜輝	(正剛今津)
10	森 一剛	(玉東松空)
11	城 珀飛	(緑勝会)
12	末安 勇翔	(東背振)
13	山本 櫂	(勝和会)
14	泊 武蔵	(飛翔館)
15	沖 斗佑守	(拳誠塾)
16	西本 悠希大	(志道塾)
17	村上 昂滉	(静修会)
18	徳田 善生	(賢友流)
19	村上 耀	(築山)
20	立木 奎伍	(大闘会)
21	隈部 漣	(海王塾)
22	当間 盛哉	(獅空会)
23	山代 賢人	(九十九)
24	田代 遥大	(佐尚武)
25	中山 煌士郎	(西北道場)
26	石井 晟	(海王塾)
27	村上 拓真	(月心熊本)
28	恒松 竜乃介	(陽心館)
29	亀澤 勇映	(湧水)
30	柴原 斗真	(翔聡館)
31	津田 琉	(山本道場)
32	川原 丈侍	(新富和道)
33	岩永 煌我	(秀心塾)
34	松永 湊	(勝和会)
35	伊豆丸 凛気	(西林寺)
36	土屋 洸人	(征柔館)
37	吉住 直太朗	(常志館)
38	下村 大惺	(英道館)
39	髙橋 謙心	(獅勇館)
40	平山 吏翔	(円空塾)
41	守永 拓人	(優志会)
42	吉海 琉空	(空専水俣)
43	小宮 仁	(仁武会)

Fコート

44	中田 青空	(佐尚武)
45	尾崎 叶多	(荒木道場)
46	濱本 大智	(拳美会)
47	泊 武志	(飛翔館)
48	木原 悠翔	(獅流館)
49	真保栄 琉偉	(凛道場)
50	山中 鼓太郎	(西林寺)
51	榎本 篤人	(拳誠塾)
52	原田 空	(正剛今津)
53	上山 涼	(静修会)
54	佐藤 蓮	(常志館)
55	坂本 翔夢	(秀修館)
56	北別府 和奏	(聖武館)
57	政岡 凰雅	(新富和道)
58	徳永 龍志	(海王塾)
59	久保 一心	(琉翔館)
60	吉田 成吾	(瓊友会)
61	本村 佐介	(空専水俣)
62	玉城 輝智	(西北道場)
63	濱崎 武	(松空日吉)
64	松崎 太一	(志道塾)
65	須加崎 達	(佐尚武)
66	川上 出雲	(勝和会)
67	村上 樹	(月心熊本)
68	吉川 竜心	(新富和道)
69	松村 響	(拓魂塾)
70	田中 柊真	(天空塾)
71	石神 絵翔	(陽心館)
72	田島 煌真	(九十九)
73	井川 蒼真	(賢友流)
74	橋本 杏慈	(大真館)
75	佐藤 祐咲	(旭空手道)
76	中村 昊喜	(常志館)
77	坂井 颯介	(武隆館)
78	松本 航弥	(秀心塾)
79	佐舗 瑠唯	(佐尚武)
80	濱田 海来	(自念塾)
81	小田 顕孝	(空心津森)
82	村野 楓太	(福田道場)
83	石井 瑛大	(躰心塾)
84	幡場 奏一郎	(西北道場)
85	林田 将広	(仁武会)
86	小嶽 飛真	(剛柔)
87	馬本 貫汰	(海王塾)

勝者決勝へ 0 3 2 1 F-44

第２４回　小学生　５，６年男子個人組手　トーナメント表（２／２）
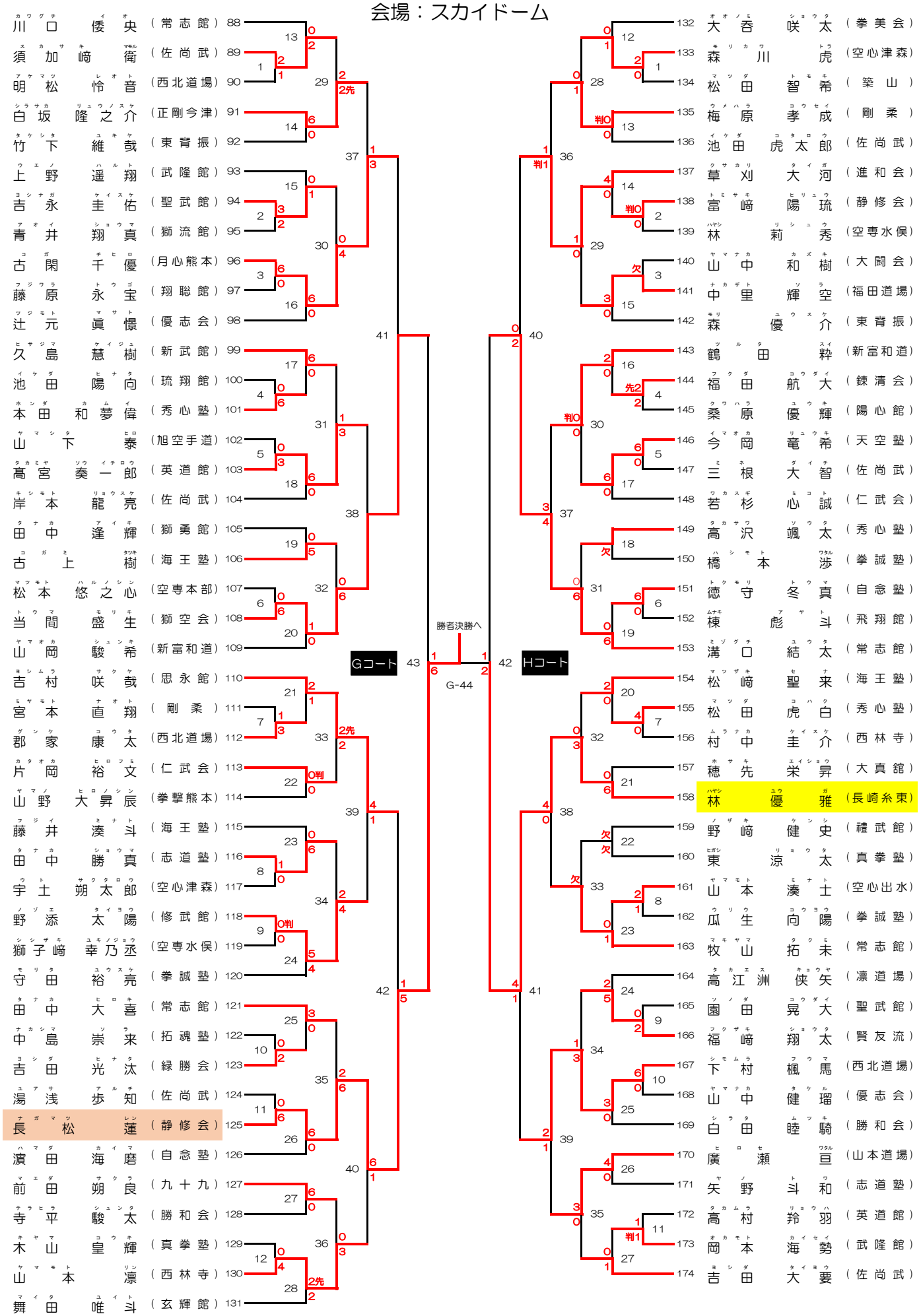
会場：スカイドーム